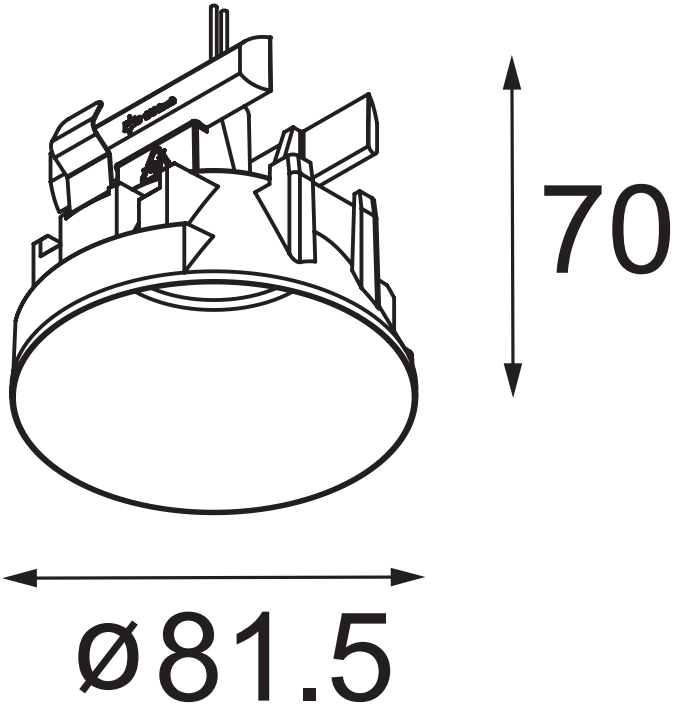
70
ø81.5