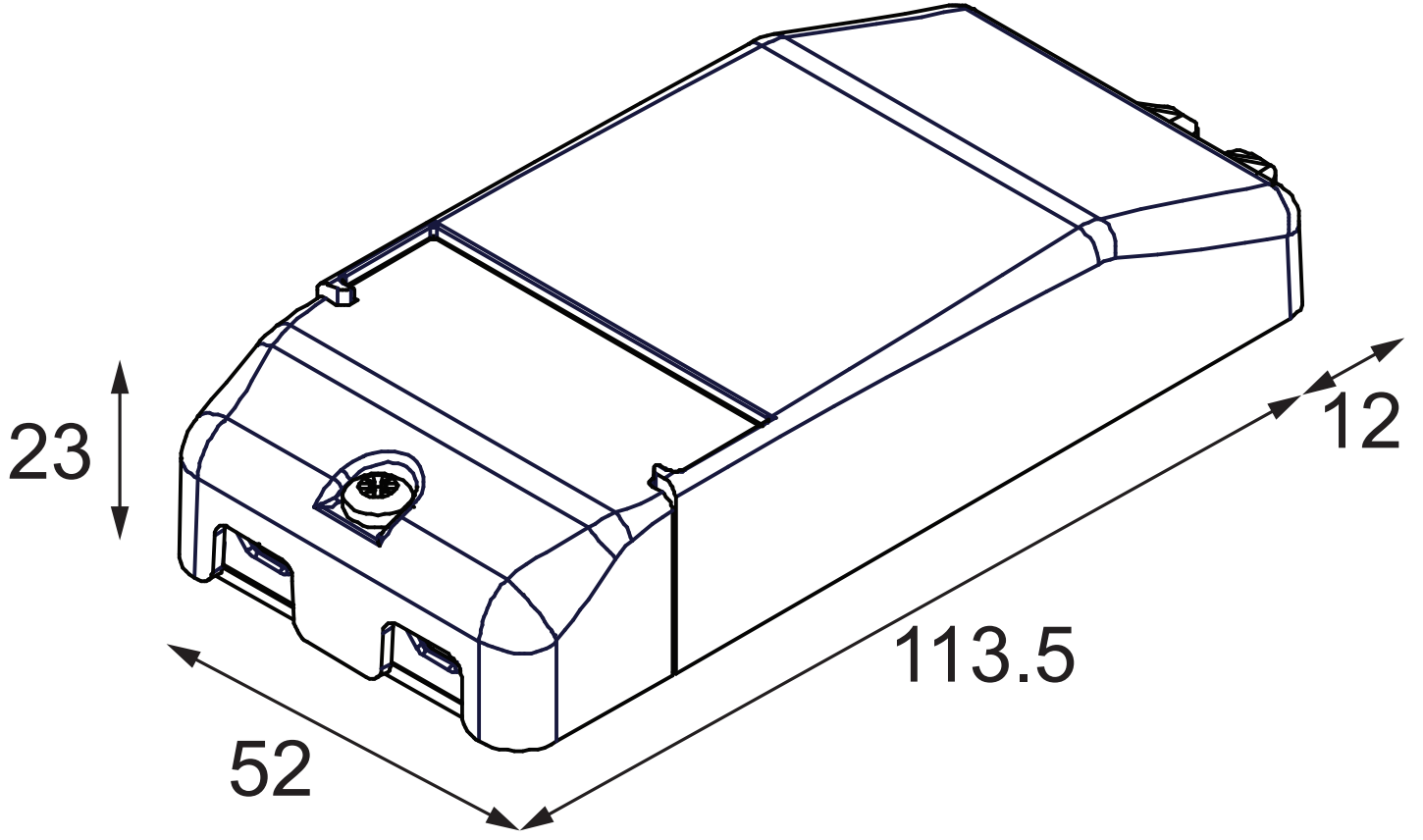
23
12
113.5
52