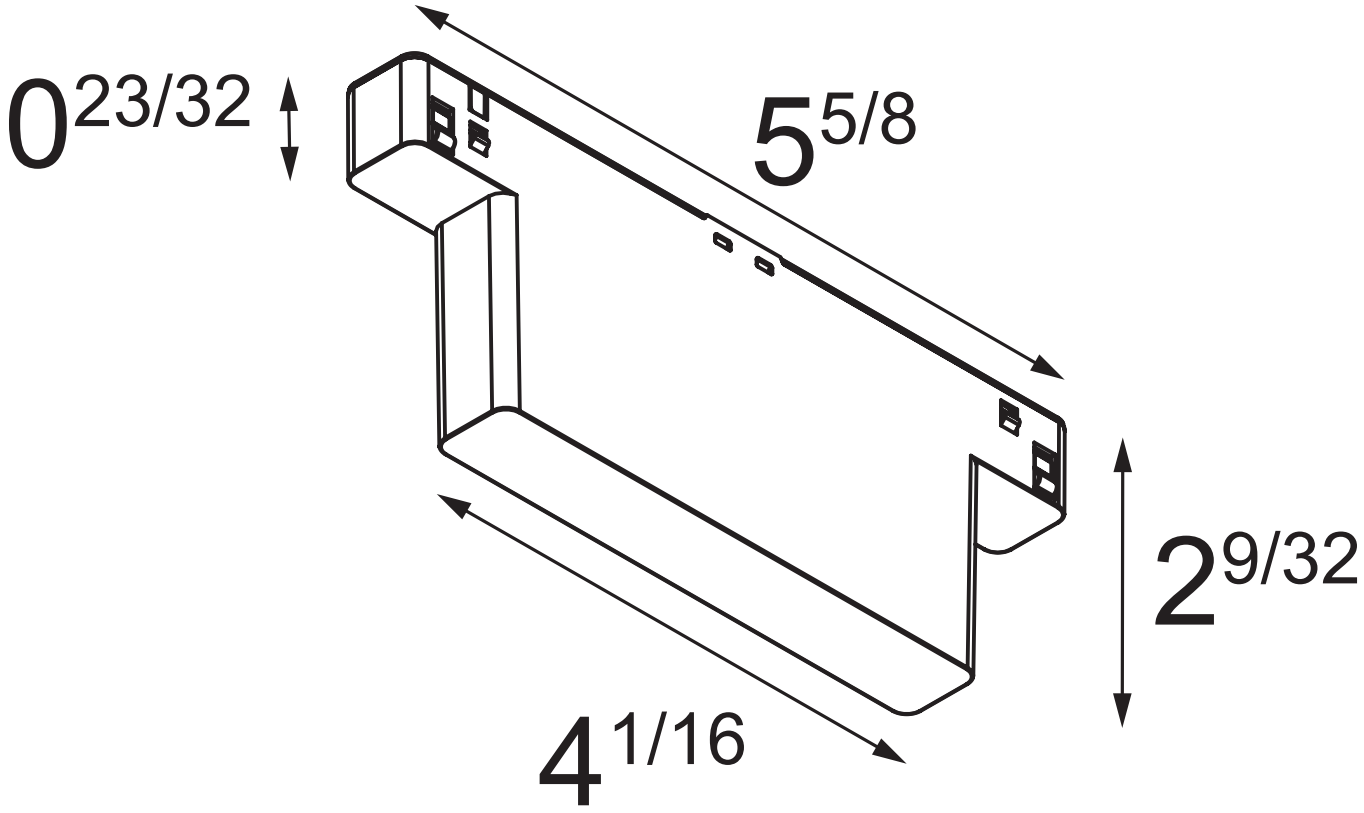
0 23/32
5 5/8
2 9/32
4 1/16